PVC Atlantem COLOR Fibre

Nouvelle génération de menuiserie : la fibre de verre

Le CONCEPT ATLANTEM

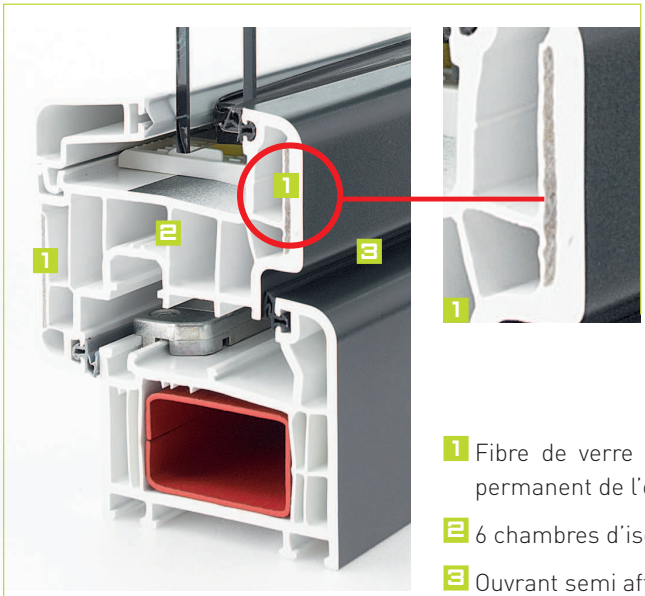

La nouvelle menuiserie COLOR Fibre d'Atlantem bénéficie d'une technologie unique.
Sans aucun renfort acier, l'ouvrant composite associe PVC et fibre de verre continue.
Cette conception unique permet d'obtenir une très grande rigidité et des performances thermiques identiques à celles d'une menuiserie blanche ■

1. Fibre de verre continue pour un renforcement total et permanent de l'ouvrant
2. 6 chambres d'isolation parfaitement réparties
3. Ouvrant semi affleurant ■

Une finition haute technologie

Le PVC couleur est obtenu à l'issue d'un process particulièrement rigoureux.
Il fait l'objet d'un procédé de laquage breveté et bénéficie d'un avis technique du CSTB ■

CSTB
le futur en construction

Le process

Les teintes laquées : les profils sont revêtus d'une peinture polyuréthane, qui lui donne un aspect satiné et une texture grenée très agréable au toucher.

3 couches de laquage

Garantie 10 ans sur la tenue de la laque

Résistance aux chocs

Les profils Atlantem COLOR présentent une excellente résistance aux chocs ■

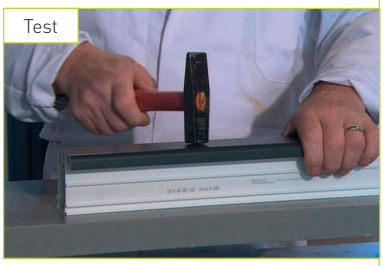

Test

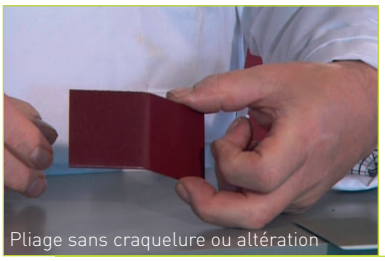

Pliage sans craquelure ou altération

Élasticité du laquage

L'élasticité naturelle de la laque permet tous types de formes, sans altération de l'état de surface ■

Résistance aux rayures

La résistance aux rayures est testée avec une pointe et un poids de 1,5kg ■

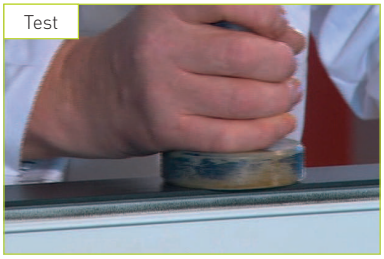

Test

Profil intact

Doc PVC 2013.indd 19 09/09/13 14:54

PVC Atlantem COLOR Abre

Design et Lumière :
le contemporain s'affiche

Un design épuré s'épanouit avec le PVC. La lumière envahit votre cadre de vie, la section des profils offre un clair de vitrage important. Ambiance zen pour déco chic : le PVC a de la classe ■

Bicoloration Haute performance

Menuiserie

- Porte-fenêtre avec fixe latéral vitré en dormant
- PVC Bicolore Décoroc gris 7016 extérieur/blanc 9016 intérieur
- Traverses intermédiaires dans l'ouvrant et dans le fixe
- Vitrage 4/16/4 ITR Argon intercalaire ALU
- Poignée ton acier (option)

Le conseil professionnel par Atlantem

- **Personnalisez votre façade avec une palette de couleurs étendue tout en gardant une menuiserie blanche à l'intérieur**
- **Procédé sous avis technique CSTB et garantie décennale**
- **Grande résistance aux rayures - facilité de réparation**
- **Haute résistance aux agents chimiques**

		RAL 9016 Blanc trafic	RAL 9001 Blanc crème
RAL 1015 Ivoire clair	RAL 7039 Gris Quartz	RAL 0856010 Balmoral	RAL 9006 Aluminium blanc
RAL 9007 Aluminium gris	RAL 7042 Gris trafic	RAL 7023 Gris béton	RAL 3005 Rouge vin
RAL 5008 Bleu gris	RAL 5011 Bleu acier	RAL 6009 Vert sapin	RAL 7022 Gris terre d'ombre
RAL 7033 Gris ciment	RAL 7031 Gris bleu	RAL 7016 Gris anthracite	RAL 8022 Brun noir

Compte tenu des techniques d'impression de ce document, une légère différence peut subsister entre les couleurs présentées ici et l'aspect réel.

Doc PVC 2013.indd 21 09/09/13 14:54

PVC Atlantem COLOR Fibre

Nouvelle génération de menuiserie : la fibre de verre

- Les tons bois : 7 finitions avec un aspect bois incluant le chêne doré.

Menuiserie

- Porte fenêtre à 1 vantail
- Chêne doré
- Dormant de base pour dépose totale
- Soubassement plate bande
- Vitrage 44.2/16/4 ITR + Argon

L'alliance parfaite de la tradition et de la modernité

La nouvelle menuiserie COLOR Fibre d'Atlantem bénéficie d'une technologie unique.

Sans aucun renfort acier, l'ouvrant composite associe PVC et fibre de verre continue.

Cette conception unique permet d'obtenir une très grande rigidité et des performances thermiques identiques à celles d'une menuiserie blanche ■

Le CONCEPT ATLANTEM

1 Fibre de verre continue pour un renforcement total et permanent de l'ouvrant

2 6 chambres d'isolation parfaitement réparties

3 Ouvrant semi affleurant ■

Menuiserie

- Fenêtre oscillo-battante à 2 vantaux
- Chêne doré
- Dormant rénovation aile de 65mm
- Vitrage 5 Antélio clair/18/4 ITR + Argon

Doc PVC 2013.indd 23 09/09/13 14:54

PVC Atlantem COLOR Abre

Le Structuré : tradition et tendance

La solution idéale pour remplacer votre ancienne menuiserie Bois par une menuiserie PVC imitant le bois sans entretien. 10 finitions sont possibles ■

- Les tons bois : 7 finitions avec un aspect bois incluant le chêne doré.

- Les cérusés : 3 finitions de couleur avec veinage type bois.

Menuiserie

- Porte-fenêtre 1 vantail
- PVC Ton bois 2 faces Ivoire
- Imposte fixe cintrée vitrée en dormant
- Soubassement alvéolaire rainuré verticale à 850 mm
- Vitrage 4/16/4 ITR + Argon
- Intercalaire Alu

Ces 10 teintes sont obtenues par une technique de plaxage.
Également sous avis technique, elles bénéficient d'un renforcement total et leurs performances sont identiques à celles de la gamme Atlantem COLOR laquage ■

Le conseil professionnel par Atlantem

- **3 types de portes sont disponibles :**
  - **Porte-fenêtre crémone (poignée intérieure seule)**
  - **Porte-fenêtre serrure (poignées intérieure et extérieure)**
  - **Porte d'entrée : serrure, profil large, paumelles tridimensionnelles (réglage Hauteur, Compression, Horizontal). Option possible de crémone à verrouillage automatique**

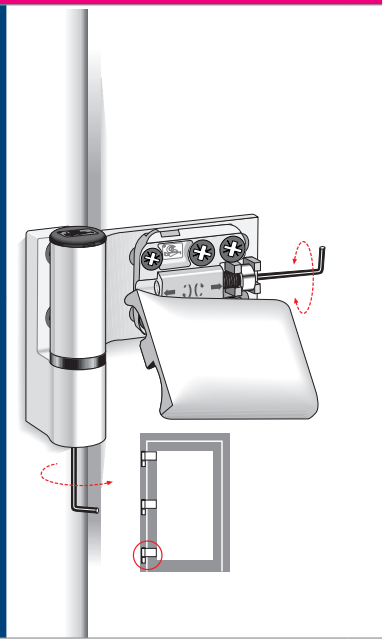

Doc PVC 2013.indd 25 09/09/13 14:54